ChargePort Plus | TA-7810

デスクトップ型
コンセント/USB充電器

デスクトップ型電源コンセントのTA-7810は、3つのコンセントと、3つのUSBポートを装備。コンセントは合計15Aを供給し、最大32Wの急速充電が可能なUSB充電ポートは、USB-Type Aを2つとUSB PDに対応したUSB-Type Cを1つ搭載。また、落下防止として本機をデスクの背面にクランプでかんたんに固定でき、さらに盗難防止としてケーブルクランプ、両面粘着パッドを同梱しています。

32W USB Charging | PD USB Power Delivery | Outlets x 3 | USB-A Port x 2 | USB-C Port x 1 | Anti-Theft Clamp

主な特徴

- ホテルの客室向けに設計され、毎日の使用に対して耐久性のある構造。メインの電源ケーブルは2m
- ３ピン対応のコンセントは3つで合計最大15Aに対応
- 3つのUSB充電ポートは、合計最大32Wまで対応
  USB-A x 2 （両ポートで5V/2.4Aを共有）
  USB-C x 1 USB PD（Power Delivery）対応（単独で最大15V/2A）
- リセット機能付きで、過電圧、過電流、過熱、ショートから機器を保護する機能を搭載
- クランプは机の背面にかんたんに固定可能。
- 盗難防止用の両面粘着パッド、ケーブルクランプを同梱

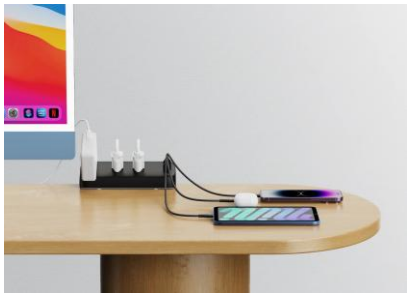

JSN Japan System Network

株式会社日本システムネットワーク
〒144-0051 東京都大田区西蒲田8-22-2
TEL : 03-3731-5905
e-mail : info@jsn-bb.co.jp

teleadapt
Keeping Your World Connected™

ChargePort Plus | TA-7810

デスクトップ型
コンセント/USB充電器

充電

- 主電源 電源ソケットを3つ装備（共有 100V/15A）
- USB Type-A充電ポートを2つ装備（共有 合計5V/2.4A）
- USB Type-C充電ポートを1つ装備（最大 15V/2A）
- USB Type-A/ USB-Type Cの同時使用 最大32W

付属品

- デスク クランプ
- 盗難防止用パーツ
  - ・粘着パッド（両面テープ付）
  - ・ケーブルクランプ

寸法

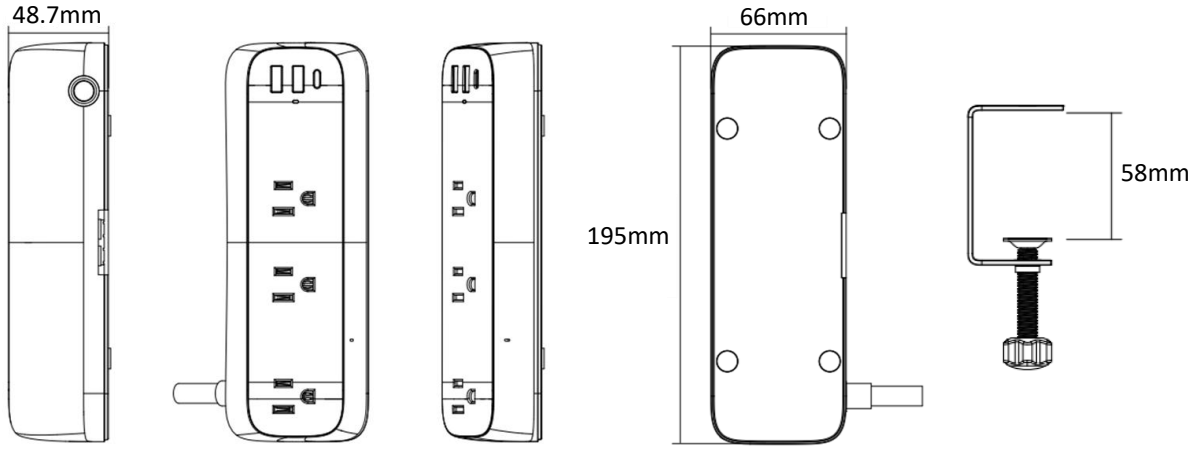

詳細

- USB Power Delivery 対応
- USB-C充電ソケット x 1：5V/3A, 9V/3A, 15V/2A
  (USB A と同時使用する場合：5/3A, 9V/2.2A)

- USB-A充電ソケット x 2：合計 5V/2.4A

※ 過電流、過電圧、高温、ショートに対する保護回路付き

外形寸法	W 195mm x H 48.7 mm x D 66mm
電源	100V/15A　　ケーブル 2m

デスクトップ固定例

背面

側面

客室向けユニバーサルコンセント　ラインアップ

TA-7545U
埋め込み型 ユニバーサルコンセント
USB充電器

TA-7541U
埋め込み型 ユニバーサルコンセント
USB充電器

TA-7820
デスクトップ型 ユニバーサルコンセント
Qiワイヤレス/USB充電器

※ 本製品は国内の安全法規上,ホテルや大型商業施設など600V以上の高電圧を受電して使用する自家用発電設備を備えた施設のみご使用いただけます。

無断複写・転載を禁じます。すべての著作権および商標は認定されています。本仕様は、事前の通告なしに変更することがあります。