ChargePort Duo | TA-8250

デスクトップ型
Qiワイヤレス/USB充電器

デスクトップ型Qiワイヤレス/USB充電器 TA-8250は、２つのワイヤレス充電に加えUSB Type AとUSB Type Cを搭載し、合計4セットの充電を提供します。コンセントからの給電は不要で、スマートフォンやタブレットを始め、モバイル機器の急速充電を行います。
盗難防止のパーツも同梱しているため、貸出しからデスクやテーブルへの固定等、用途に応じて設置できます。

主な特徴

- Qiワイヤレス充電を2セット同時に使用可能（各10W 合計20W）
- USB Type AとUSB Type Cポートをそれぞれ1セット搭載（最大18W 両ポートを同時使用する場合は15W）
- USB Power Delivery (USB PD) に対応し、スマートフォンやタブレット等の機器に急速充電が可能
- 充電状態を2色の色で示す、インテリジェントインジケータ搭載
- 電源プラグを接続するだけの簡単セッティング
- 盗難防止用セキュリティ金具、ケーブル、粘着パッド付属
- 本体カラーはブラックとホワイトの2色

ブラック

ホワイト

JSN
Japan System Network

teleadapt
Keeping Your World Connected™

株式会社日本システムネットワーク
〒144-0051　東京都大田区西蒲田8-22-2
TEL：03-3731-5905
e-mail：info@jsn-bb.co.jp

ChargePort Duo | TA-8250

デスクトップ型
Qiワイヤレス/USB充電器

仕様

A ワイヤレス充電パッド、 5W/7.5W/10W
B USB-Aポート、5V 2.4A, 12W
C USB-Cポート、5V 3.0A, 15W
D ワイヤレス充電パッド、 5W/7.5W/10W

外形寸法　W 195mm x H 90 mm x D 14.35mm
入力電源　12V/4A (1.5m ケーブル付きACアダプター同梱)

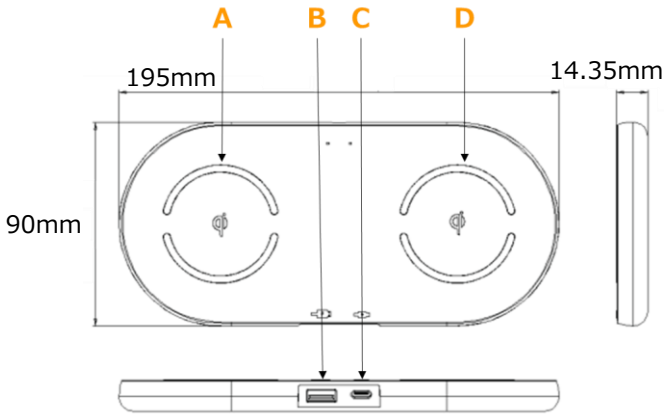

付属品

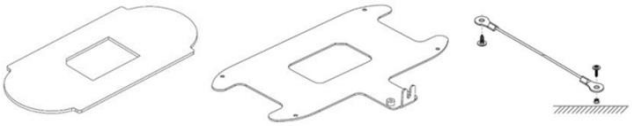

粘着性パッド　盗難防止用取付金具　盗難防止用コード

ワイヤレス充電

出力	5W/7.5W/10W　2パッド同時使用の場合、最大20W
保護回路	過電圧/ 低電圧/ 過電流/ 加熱/ ショート/ 遺物検出

ワイヤード(USB)充電

1ポート充電（USB-A or USB-C）	5V 3A, 9V 2A, 12V 1.5A
2ポート充電（USB-A & USB-C）	5V 3A, 計15W
保護回路	過電流/ ショート

Qiワイヤレス充電対応機器　ラインアップ

TA-7820
デスクトップ型 Qiワイヤレス/USB充電器
ユニバーサルコンセント

TA-8200
デスクトップ型 Qiワイヤレス充電器

iHome HW5B　TA-9311-BK
BTオーディオ・Qiワイヤレス充電器付
アラームクロック

※ 本モデルは国内の安全法規上,ホテルや大型商業施設など600V以上の高電圧を受電して使用する自家用発電設備を備えた施設のみご使用いただけます。

無断複写・転載を禁じます。すべての著作権および商標は認定されています。本仕様は、事前の通告なしに変更することがあります。